Циркуляционный насос Wellmix WRE BASIC 65-180F (электронное регулирование, 380V)

Циркуляционные фланцевые насосы · Артикул 16049983 · Серия WRE

1. Обзор

ОБЩИЕ СВЕДЕНИЯ

WRE (фланцевые) - серия циркуляционных насосов с мокрым ротором. Стандартный присоединительный размер - от 32 до 80 мм. Электронное управление.

Производительность - до 53 м3/час, напор - до 16 м. Мощность двигателя - до 1300 Вт

Перекачиваемая жидкость - вода или антифриз для систем отопления на основе гликоля с концентрацией не более 50%. Жидкость должна быть чистой, неагрессивной, без твердых или длинноволокнистых включений, а также взрывоопасных и легковоспламеняющихся жидкостей.

ОБЛАСТИ ПРИМЕНЕНИЯ:

— циркуляция теплоносителя в системах радиаторного отопления

Основные данные

Присоединительный размер	DN65 PN10
Максимальная мощность, Вт	1 200
Максимальный напор, м	18
Максимальная производительность, м3/ч	48
Максимальная производительность, л/мин	800,16
Гарантия, мес	24

2. Гидравлические характеристики

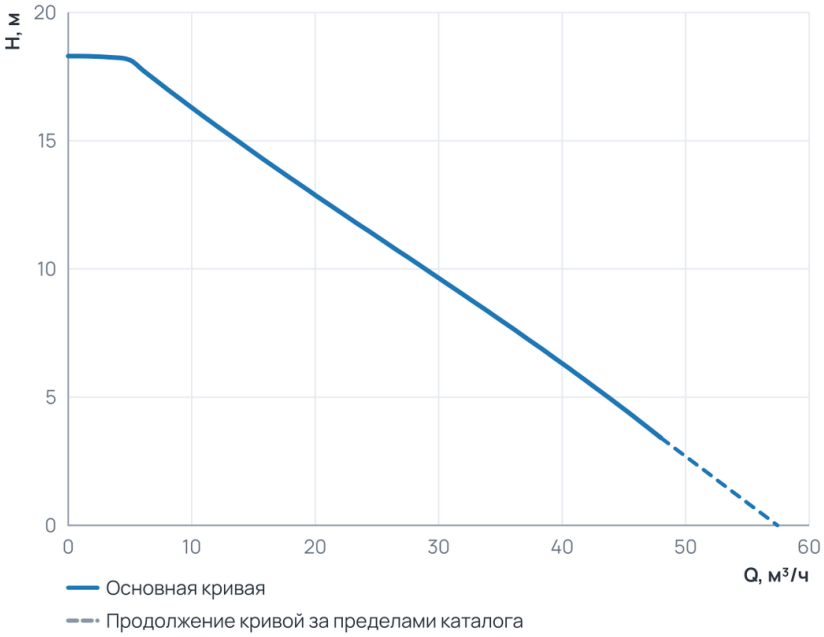

Рабочий диапазон

Подача Q	0 … 48 м³/ч
Напор H	3,4 … 18,3 м

Пунктир на диаграмме — продолжение кривой за пределами каталога производителя.

3. Технические данные

Общие сведения

Тип	Насос	Серия	WRE
Сдвоенный	Нет	Назначение	Отопление и ГВС
Гарантия, мес	24	Уровень шума, дБ	42
Ответные соединения	Нет		

Гидравлические данные

Максимальный напор, м	18	Максимальное давление в системе, бар	10
Максимальная производительность, м3/ч	48	Максимальная производительность, л/мин	800,16

Перекачиваемая среда

Максимальное содержание этиленгликоля, %	50	Максимальная температура перекачиваемой жидкости, °C	+2...+110

Материалы

Материал корпуса	Чугун с катафорезным покрытием	Материал обмотки статора	Медь
Материал рабочего колеса	Композит		

Монтаж и присоединение

Вес, кг	22,3	Длина, мм	324
Высота, мм	340	Ширина, мм	244
Присоединение	Фланцевое	Монтажная длина, мм	340
Присоединительный размер	DN65 PN10	Диаметр условного прохода, мм	65

Электродвигатель

Параметры электросети	3~380 V	Максимальная мощность, Вт	1 200
Частотное регулирование двигателя	Да		

4. Габаритные размеры

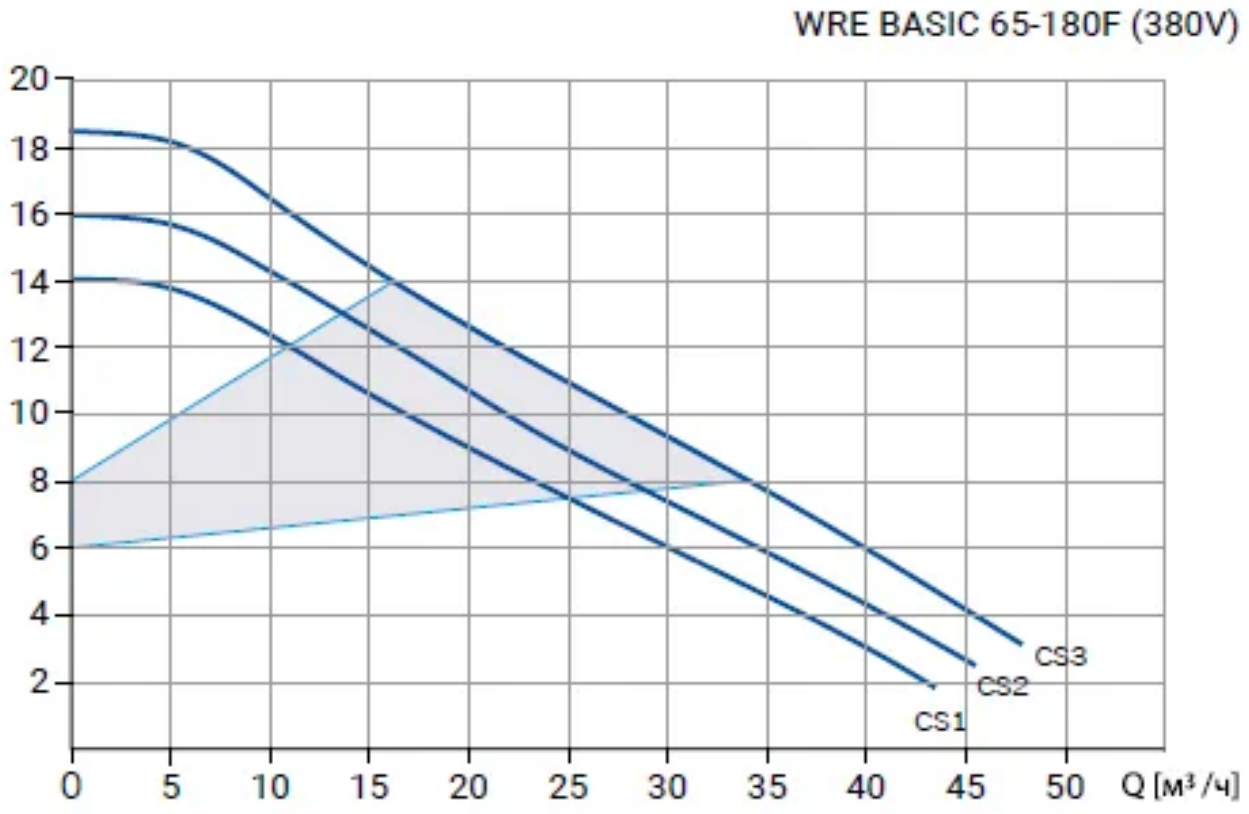

CS - постоянная скорость

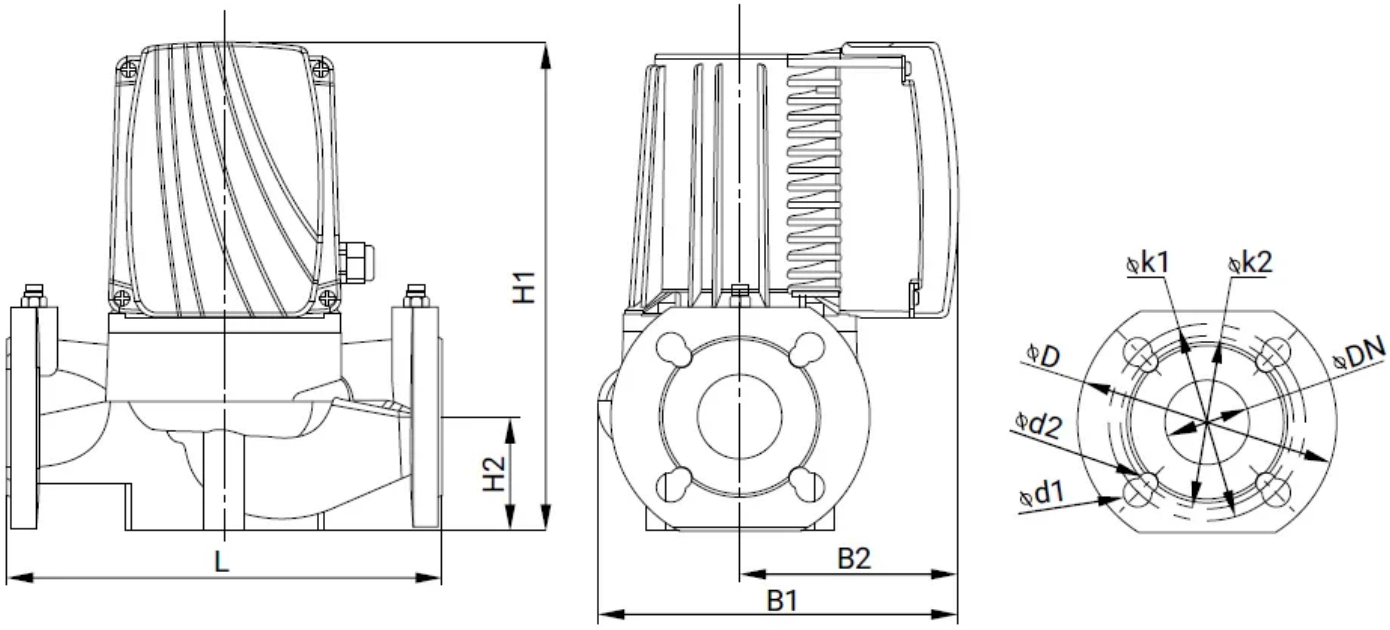

Модель	L	H1	H2	B1	B2	D	k1	d1	k2	d2	DN	Масса, кг
WRE BASIC 65-180 F_380V	340	324	80	244	140	185	145	19	130	65	14	22,3

5. Данные для заказа

Наименование	Циркуляционный насос Wellmix WRE BASIC 65-180F (электронное регулирование, 380V)
Артикул	16049983
Производитель (марка)	WELLMIX
Серия	WRE
Вид оборудования	Циркуляционные фланцевые насосы
Вес, кг	22,3
Гарантия, мес	24

6. Документация

3D и CAD-модели

- BIM-модель Revit, серия WRE — архив WELLMIX
- Чертежи DWG, серия WRE — архив WELLMIX
- 3D-модель STEP, серия WRE — архив WELLMIX

Документы прилагаются к товару — в карточке товара и в архиве документов для тендера.